Bedienungsanleitung gymna.PRO-Behandlungsliegen

Für 2-, 3- und 4-teilige Modelle inkl. aller Optionen

Hersteller	GymnaUniphy N.V.
Hauptsitz	Pasweg 6A
	B-3740 Bilzen
Telefon	+32 (0) 89 510 510
Fax	+32 (0) 89 510 511
E-Mail	info@gymna-uniphy.com
Website	www.gymna.com

Artikel-Nr.	190.802
Version	1.0
Ausgabe	September 2018

© 2018 GymnaUniphy NV

Alle Rechte vorbehalten. Kein Teil dieser Ausgabe darf ohne die vorherige schriftliche Genehmigung von GymnaUniphy N.V in irgendeiner Form elektronisch, mechanisch, durch Vervielfältigungen, Aufnahmen oder auf andere Art und Weise kopiert, in einer automatisierten Datei gespeichert oder veröffentlicht werden.

Inhalt

1. Sicherheit 3
1.1 Verwendungszweck 3
1.2 Sicherheitsvorschriften 3
1.2.1 Allgemein 3
1.2.2 Sicherheit bzgl. Elektrizität 3
1.2.3 Verhindern von Explosionen 3
1.2.4 Elektromagnetische Verträglichkeit 3
1.2.5 Elektrische Verstellmöglichkeiten 4
1.2.6 Mechanische Verstellmöglichkeiten 4
1.3 Haftung 4

2. Installation 5
2.1 Erhalt 5
2.2 Aufstellung und Anschluss 5
2.3 Verschieben 5
2.4 Stabile Aufstellung 5
2.5 Kombinierte Nutzung 5
2.6 Funktionsprüfung durchführen 5
2.7 Transport und Lagerung 5
2.8 Weiterverkauf 5

3. Beschreibung der Behandlungsliege 6

4. Bedienung der Behandlungsliege 7
4.1 Verschieben 7
4.2 Verstellbare Füße 7
4.3 Schlüsselschalter 7
4.4 Höhenverstellung 7
4.4.1 i-Control 7
4.4.2 Fußschalter 8
4.4.3 Hydraulisch 8
4.5 Polster, 2-teilige Liege 8
4.5.1 Kopfteil, manuell 8
4.5.2 Rückenteil, manuell 8
4.6 Polster, 3-teilige Liege 9
4.6.1 Kopfteil, manuell 9
4.6.2 Rückenteil, manuell 9
4.6.3 Lumbalflexion, manuell 9
4.6.4 Rückenteil, elektrisch 9
4.6.5 Lumbalflexion, elektrisch 9
4.7 Polster, 4-teilige Liege 10
4.7.1 Kopfteil, manuell 10
4.7.2 Unterschenkelteil, manuell 10
4.7.3 Rückenteil, elektrisch 10
4.7.4 Sitzteil, elektrisch 10
4.8 Armstützen 11
4.9 Seitenpolster 11
4.10 Motorschutz 11
4.10.1 Funktion 11

5. Elektronische Optionen 12
5.1 Polsterheizung 12
5.1.1 Bedienung 12
5.1.2 Heizung einstellen 12
5.1.3 Zeitschalter 12
5.1.4 Bluetooth-Verbindung 12
5.1.5 Sicherheit 12
5.2 LED-Paket 12
5.2.1 Bedienung 12
5.2.2 Stimmungsbeleuchtung 12
5.2.3 Funktionsbeleuchtung 12
5.3 Positionsspeicher 13
5.3.1 Bedienung 13
5.3.2 Kalibrierung 13
5.3.3 Speicherprogrammierung 13
5.3.4 Sicherheit 13
5.3.5 Bluetooth-Verbindung 13
5.4 Gymna Safe Motion Detection 13
5.4.1 Funktion 13
5.4.2 Disclaimer 13
5.5 Akkubetrieb 14
5.5.1 Aufladen 14
5.5.2 Nutzung 14

6. Reinigen 14
6.1 Polster 14
6.2 Ergomax-Gesichtspolster 14
6.3 Metallrahmen 14
6.4 Desinfizieren 14

7. Kundendienst, Störungen 15
7.1 Kundendienst 15
7.2 Störungen 15
7.2.1 Motoren funktionieren nicht 15
7.2.2 Polster können nicht verstellt werden 15
7.2.3 Polsterheizung funktioniert nicht 15
7.2.4 LED-Paket funktioniert nicht 15
7.2.5 SMD funktioniert nicht (richtig) 15
7.2.6 Anhaltende Probleme 15

8. Garantie 16
8.1 Allgemein 16
8.2 Garantiezeitraum 16
8.3 Ausnahmen 16

9. Technische Lebensdauer 16
9.1 Entsorgung 16

10. Technische Informationen 17
10.1 Abmessungen und Gewicht 17
10.2 Elektrische Daten 17
10.3 Nutzungsbedingungen 17
10.4 Elektronische Optionen 17
10.5 Bluetooth-Fernbedienung 17
10.6 Konformität 17
10.7 Symbole 17

11. Optionales Zubehör 17
11.1 Papierrollenhalter 17

1. SICHERHEIT

1.1 Verwendungszweck

Ihre gymna.PRO-Behandlungsliege ist ausschließlich für das Positionieren von Personen in verschiedenen Haltungen für eine Untersuchung oder Behandlung bestimmt. Es bestehen keinerlei Einschränkungen in Bezug auf Alter oder Geschlecht, aber das Gewicht darf 200 kg nicht überschreiten. Die Nutzung ist fachkundigem medizinischem (Hilfs-) Personal vorbehalten. Die Behandlungsliege eignet sich für die Nutzung in Krankenhäusern, außer in Operationssälen, in Praxisräumen und Trainingseinrichtungen. Für eine richtige und sichere Nutzung der Liege ist es wichtig, dass Sie vor deren Einsatz die im Folgenden beschriebenen Anweisungen aufmerksam durchlesen.

1.2 Sicherheitsvorschriften

1.2.1 Allgemein

- Lassen Sie Kinder und Menschen mit geistiger Einschränkung nie ohne Aufsicht auf der Behandlungsliege liegen.
- Verhindern Sie, dass Personen Zugang zum Behandlungsraum haben, die nicht von der Behandlung betroffen sind, insbesondere Kinder.
- Nur ein von GymnaUniphy N.V. autorisierter Monteur darf das Gerät oder das Zubehör öffnen.
- Befolgen Sie die Anweisungen und Hinweise in dieser Bedienungsanleitung.
- Stellen Sie die Behandlungsliege auf einen horizontalen und stabilen Untergrund.
- Die Liege ist nicht für den Transport von Patienten geeignet und darf nur verschoben werden, wenn sich kein Patient darauf befindet.
- Verwenden Sie das Gerät nicht in einem sogenannten Feuchtraum (Hydrotherapie).
- Achten Sie darauf, dass keine Flüssigkeit in das Gerät fließt.
- Reinigen Sie das Gerät gemäß den Vorschriften (siehe 6).
- Die maximale Hubkapazität der Behandlungsliege (200 kg) darf nicht überschritten werden.
- Personen mit einem Gewicht von mehr als 80 kg dürfen aufgrund der Kippgefahr nicht auf dem Kopfteil sitzen.
- Verwenden Sie ausschließlich Originalzubehör und -ersatzteile von Gymna.
- Bewahren Sie diese Bedienungsanleitung immer in der Nähe des Geräts auf.
- Nehmen Sie ohne die Zustimmung von GymnaUniphy N.V. keine Änderungen an der Behandlungsliege vor.
- Um den Anforderungen der Richtlinie 93/42/EWG der Europäischen Kommission über Medizinprodukte über die gesamte Lebensdauer hinweg zu entsprechen, muss mindestens alle zwei Jahre eine technische Sicherheitsprüfung gemäß EN 62353 durchgeführt werden.

1.2.2 Sicherheit bzgl. Elektrizität

- Verwenden Sie dieses Gerät in einem Raum, der nach den geltenden gesetzlichen Bestimmungen mit den entsprechenden Vorrichtungen ausgestattet ist.
- Achten Sie auf die Netzspannung. Die Netzspannung und deren Frequenz müssen innerhalb der Grenzwerte liegen, die auf dem Typenschild der Behandlungsliege aufgeführt sind. Wenn dies nicht der Fall ist: Schließen Sie das Gerät nicht an und wenden Sie sich unverzüglich an Ihren Gymna-Vertriebspartner.
- Verlegen Sie das Netzkabel so, dass es nicht zwischen den beweglichen Teilen der Behandlungsliege eingeklemmt wird und dass niemand darüber stolpern kann.
- Überprüfen Sie das Netzkabel regelmäßig auf Beschädigungen; ein beschädigtes Netzkabel ist sofort zu ersetzen. Wenden Sie sich bei Fragen an Ihren Gymna-Vertriebspartner.
- Positionieren Sie das Gerät so, dass der Stecker jederzeit aus der Steckdose gezogen werden kann.

1.2.3 Verhindern von Explosionen

- Verwenden Sie das Gerät nicht in einem Raum, in dem brennbare Gase oder Dämpfe vorhanden sind.

1.2.4 Elektromagnetische Verträglichkeit

- Medizinische elektrische Geräte erfordern spezielle Vorsichtsmaßnahmen hinsichtlich der elektromagnetischen Verträglichkeit (EMV). Befolgen Sie die Installationsanweisungen.
- Verwenden Sie Mobiltelefone oder sonstige tragbare RF-Kommunikationsmittel, einschließlich Antennenkabel und externe Antennen, nie näher als 30 cm zur gymna.PRO inklusive Netzkabel. Ansonsten kann dies zu einer Verschlechterung der Funktion führen.
- Vermeiden Sie die Verwendung der Behandlungsliege in der Nähe von anderen elektrischen Geräten, vor allem von Kurzwellen- oder Mikrowellengeräten. Dies kann zu einer Fehlfunktion führen. Sollte dies dennoch erforderlich sein, dann überprüfen Sie die Liege und die anderen Geräte auf ordnungsgemäße Funktion.
- Verwenden Sie ausschließlich das von GymnaUniphy N.V. angegebene Zubehör. Anderes Zubehör kann zu einer erhöhten Emission oder einer verminderten Immunität führen.

1.2.5 Elektrische Verstellmöglichkeiten

- Die elektrischen Verstellmöglichkeiten der Behandlungsliege dürfen ausschließlich von fachkundigem medizinischem (Hilfs-) Personal genutzt werden.
- Bringen Sie beim Verwenden der elektrischen Verstellmöglichkeiten Ihre Hände oder Füße nicht in die Nähe von beweglichen Bauteilen. Diese beweglichen Bauteile können zu Quetschungen führen.
- Lassen Sie den Schalter los, um eine elektrische Verstellung anzuhalten.
- Deaktivieren Sie die elektrischen Verstellmöglichkeiten der Behandlungsliege, wenn diese nicht benötigt werden, indem Sie den Schlüsselschalter ausschalten und den Schlüssel entfernen.
- Lassen Sie nicht qualifizierte Personen und insbesondere Kinder niemals unbeaufsichtigt in der Nähe der Behandlungsliege.
- Sorgen Sie dafür, dass sich während der Behandlung außer Ihnen und Ihrem Patienten niemand in der Nähe der Behandlungsliege aufhält. Dies dient der Verhinderung von Quetschungen.
- Stellen Sie sicher, dass der Patient die Hände stets auf der Liegefläche oder den Armstützen hat.
- Legen Sie keine Gegenstände auf das Untergestell; diese könnten im Mechanismus eingeklemmt werden.
- In der niedrigsten Position der Liege können sich die Armstützen und/oder das Kopfteil bei maximaler Verstellung sehr nahe am Boden befinden. Stellen Sie sicher, dass Sie oder jemand anderes nicht zwischen den Armstützen und/oder dem Kopfteil und dem Boden eingeklemmt werden können/kann.
- Die Motoren für die Polsterverstellung sind mit einem zusätzlichen Schutz ausgestattet. Für Details zur Funktion siehe 4.10.
- Ziehen Sie vor dem Reinigen, Anbringen von Zubehör oder vor Wartungsarbeiten stets den Netzstecker aus der Steckdose.

1.2.6 *Mechanische* Verstellmöglichkeiten

Verwenden Sie beim Verstellen der verschiedenen Liegeflächen stets beide Hände: eine zum Bedienen des Hebels und die andere zum Unterstützen der Liegefläche.
Stellen Sie sicher, dass der Patient die Hände stets auf der Liegefläche oder den Armstützen hat.

1.3 Haftung

Der Hersteller kann nicht haftbar gemacht werden für Verletzungen des Therapeuten, des Patienten oder Dritter oder für Schäden an oder durch das verwendete Gerät, wenn beispielsweise:

- eine falsche Diagnose gestellt wird,
- das Gerät oder das Zubehör falsch verwendet werden,
- die Bedienungsanleitung falsch verstanden oder missachtet wird,
- das Gerät unzureichend gewartet wurde,
- Wartungsarbeiten oder Reparaturen von Personen oder Stellen, die nicht von GymnaUniphy N.V. autorisiert sind, durchgeführt wurden.

2. INSTALLATION

2.1 Erhalt

- Überprüfen Sie, ob Ihre gymna.PRO nach dem Transport und/oder der Lieferung unbeschädigt ist.
- Setzen Sie Ihren Lieferanten spätestens innerhalb von 3 Werktagen nach der Lieferung über etwaige Schäden oder Mängel in Kenntnis.
- Melden Sie die Schäden per Telefon, Fax, E-Mail oder Brief.
- Verwenden Sie das Gerät nicht, wenn es beschädigt oder defekt ist.

2.2 Aufstellung und Anschluss

Die Verpackung enthält ein Merkblatt für Transport und Aufstellung: Befolgen Sie dieses genau.

- Transportieren Sie die gymna.PRO so lange wie möglich in der Originalverpackung.
- Bringen Sie die gymna.PRO nicht komplett in eine senkrechte Position, um Schäden an der Behandlungsliege zu vermeiden.
- Anschluss: siehe 1.2.2.

2.3 Verschieben

Siehe auch das im Lieferumfang enthaltene Merkblatt.

- Die gymna.PRO ist für das Verschieben auf ebenen Böden geeignet; siehe 4.1.
- Die gymna.PRO ist für das Verschieben auf unebenen Böden (Gartenwege etc.) nicht geeignet.
- Tragen Sie in solchen Fällen die Behandlungsliege oder verwenden Sie die Transportverpackung und ein Transporthilfsmittel (Hubwagen).
- Die gymna.PRO kann nicht über Türschwellen geschoben werden; heben Sie die Behandlungsliege rechtzeitig hoch.

2.4 Stabile Aufstellung

Der Unterbau der gymna.PRO ist mit vier verstellbaren Füßen für die Verwendung auf leicht unebenem Boden ausgestattet. Achten Sie darauf, dass die Behandlungsliege immer stabil aufgestellt wird (siehe 4.2).

2.5 Kombinierte Nutzung

Die gymna.PRO-Behandlungsliege ist für den Anschluss an ein anderes Gerät oder die Verwendung in Kombination mit einem anderen Gerät durch Montage nicht geeignet.

2.6 Funktionsprüfung durchführen

Nach der Lieferung muss eine Funktionsprüfung durchgeführt werden.

- Entfernen Sie das gesamte Verpackungsmaterial.
- Drehen Sie den Schlüsselschalter in die horizontale Position (siehe 4.3).
- Bedienen Sie die Höhenverstellung (siehe 4.4).
- Überprüfen Sie die Polsterverstellungen (4.5 bis 4.9).

2.7 Transport und Lagerung

Beachten Sie Folgendes, wenn das Gerät versendet bzw. gelagert werden muss:
Versenden oder lagern Sie das Gerät in der Originalverpackung.

- Höchstdauer für Versand oder Lagerung: 15 Wochen
- Temperatur: -20 bis 60 °C
- Relative Luftfeuchtigkeit: 15-85 % RH
- Luftdruck: 500-1060 hPa

2.8 Weiterverkauf

Dieses medizinische Gerät muss zurückverfolgbar sein und hat zu diesem Zweck eine eindeutige Seriennummer. Teilen Sie Ihrem Vertriebspartner den Namen und die Anschrift des neuen Besitzers mit.

3. BESCHREIBUNG DER BEHANDLUNGSLIEGE

Diese Bedienungsanleitung beschreibt alle gymna.PRO-Modelle. Je nach Auswahl von Modell, Ausführung und Optionen können die verwendeten Abbildungen abweichen.

1. Einsatz für Kopfteil
2. Verstellbares Kopfteil
3. Ein-Klick-Armstützen
4. Seitenpolster
5. Hebel oder Knöpfe für Rückenteilverstellung
6. Hebel oder Knöpfe für Lumbalflexion
7. Hubarm der Höhenverstellung
8. Schlüsselschalter
9. Verstellbare Füße für unebenen Boden
10. Rollen
11. Geschlossenes Chassis
12. i-Control für Höhenverstellung
13. Radpedal
14. Rahmen für Polster

15. Ergomax-Gesichtspolster
16. BT-Fernbedienung für Polsterheizung
17. BT-Fernbedienung für Speicher und Polsterheizung
18. IR-Fernbedienung für LED-Paket

4. BEDIENUNG DER BEHANDLUNGSLIEGE

4.1 Verschieben

Lassen Sie die Liege während der Behandlung niemals auf den Rädern stehen.

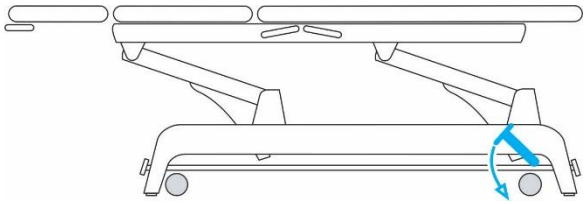

Drücken Sie mit dem Fuß das Pedal (13) des Radsystems ganz nach unten. Die Liege steht nun auf den Rädern und kann verschoben werden.

Ziehen Sie mit dem Fuß das Pedal wieder nach oben: Die Liege sinkt wieder auf den Boden.

4.2 Verstellbare Füße

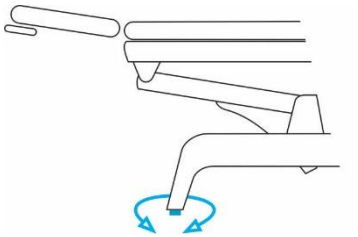

Bei einem unebenen Boden kann die Behandlungsliege trotzdem stabil aufgestellt werden, indem einer der vier verstellbaren Füße (9) ein- oder herausgedreht wird.

4.3 Schlüsselschalter

Deaktivieren Sie die elektrischen Verstellmöglichkeiten der Behandlungsliege, wenn diese nicht benötigt werden, indem Sie den Schlüsselschalter (8) auf Position 0 stellen und den Schlüssel entfernen, damit unbefugte Personen die Liege nicht bedienen können.

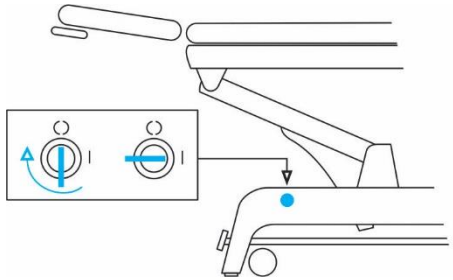

Die elektrischen Verstellmöglichkeiten der gymna.PRO stehen nur zur Verfügung, wenn sich der Schlüsselschalter auf der Position I befindet (Schlüssel horizontal).
0 = aus
I = an

Anmerkung: Der Schlüsselschalter unterbricht nur die elektrischen Verstellmöglichkeiten für Höhe und/oder Polster. Alle sonstigen elektrischen Funktionen bleiben aktiv.
Eine kleine LED im Schalter der optional vorhandenen Polsterverstellung (siehe 4.6.4 und folgend) leuchtet orange, wenn der Schlüsselschalter auf Position 0 steht.

4.4 Höhenverstellung

Sorgen Sie dafür, dass sich während der Behandlung außer Ihnen und Ihrem Patienten niemand in der Nähe der Behandlungsliege aufhält. Dies dient der Verhinderung von Quetschungen.

4.4.1 i-Control

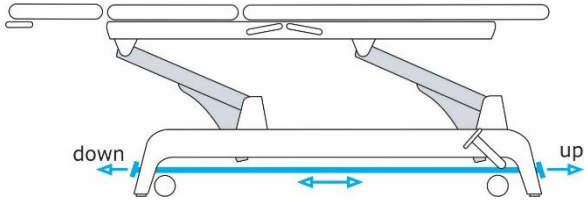

Die Höhenverstellung wird bedient, indem das i-Control-System (12) horizontal mit dem Fuß bewegt wird.

Drücken Sie i-Control in Richtung des Kopfteils: Die Liege fährt nach unten.

Drücken Sie i-Control in Richtung des Fußteils: Die Liege fährt nach oben.

Das i-Control-System kann auf zwei Arten bedient werden.

- Anhaltend drücken: Die Höhe wird verstellt, solange gedrückt wird (Grob- oder Schnelleinstellung).
- Kurz drücken: Die Höhe wird automatisch ein kleines Stück verstellt (einfache Feineinstellung).

4.4.2 Fußschalter

Achten Sie darauf, dass Sie beim Bedienen des Fußschalters nicht zwischen dem sich nach unten bewegenden Gestell und dem Fußschalter eingeklemmt werden.
Legen Sie den Fußschalter deshalb nicht unter das Gestell.

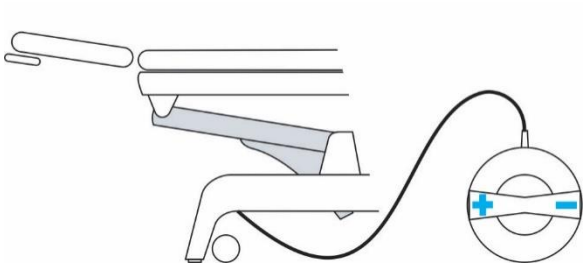

Bedienen Sie den Fußschalter für das Verstellen der Höhe:

+ = nach oben - = nach unten

4.4.3 Hydraulisch

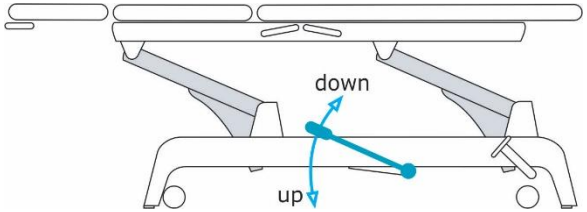

Drücken Sie das Pedal mehrmals nach unten; die Behandlungsliege fährt nach oben.
Drücken Sie das Pedal nach oben; die Liege fährt langsam nach unten.

4.5 Polster, 2-teilige Liege

Stellen Sie sicher, dass der Patient die Hände stets auf der Liegefläche oder den Armstützen hat.

4.5.1 Kopfteil, manuell

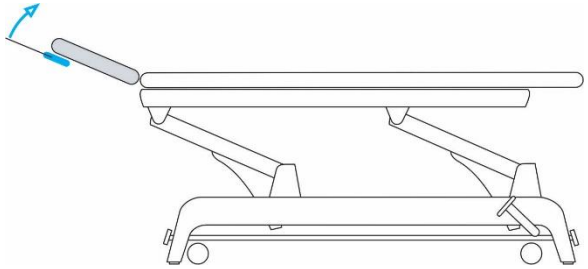

Ziehen Sie den Hebel zum Verstellen des Kopfteils (2) nach oben.

4.5.2 Rückenteil, manuell

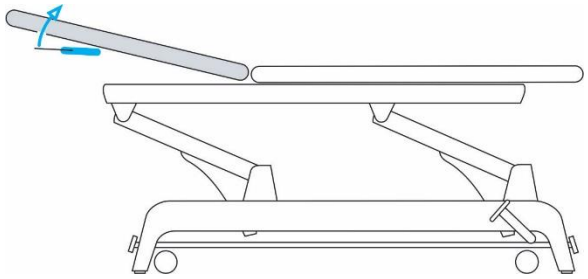

Ziehen Sie den Hebel zum Verstellen des Rückenteils nach oben.

4.6 Polster, 3-teilige Liege

Stellen Sie sicher, dass der Patient die Hände stets auf der Liegefläche oder den Armstützen hat.
Achten Sie darauf, dass Sie beim Bedienen des elektrischen Rücken- oder Mittelteils nicht in dem sich nach unten bewegenden Gestell eingeklemmt werden.

4.6.1 Kopfteil, manuell

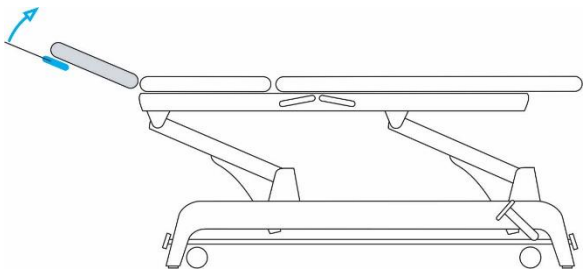

Ziehen Sie den Hebel zum Verstellen des Kopfteils (2) nach oben.

4.6.2 Rückenteil, manuell

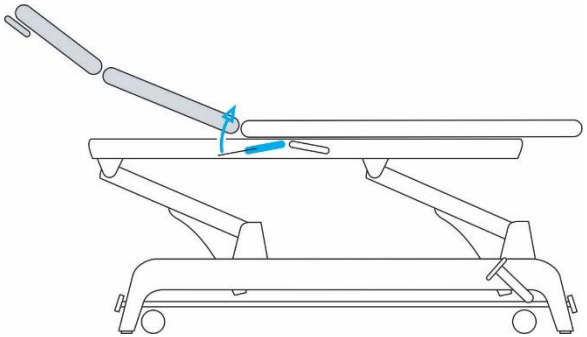

Ziehen Sie den Hebel (5) zum manuellen Verstellen des Kopfteils nach oben.

4.6.3 Lumbalflexion, manuell

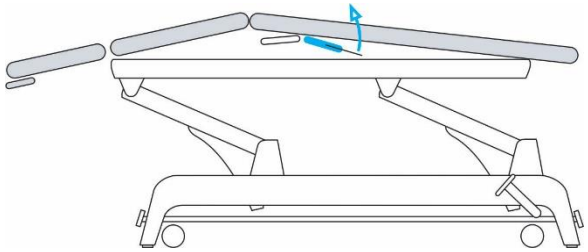

Ziehen Sie den Hebel (6) zum manuellen Verstellen der Lumbalflexion nach oben.

4.6.4 Rückenteil, elektrisch

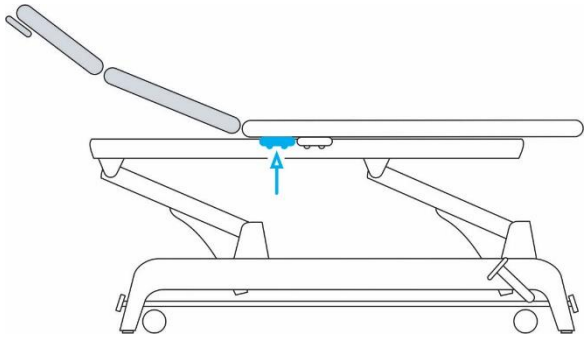

Drücken Sie zum elektrischen Verstellen des Rückenteils auf die Knöpfe (5). Eine integrierte LED zeigt die Bewegung an:

- nach außen gewölbter Knopf: Rückenteil nach oben, LED leuchtet grün.
- nach innen gewölbter Knopf: Rückenteil nach unten, LED leuchtet rot.

4.6.5 Lumbalflexion, elektrisch

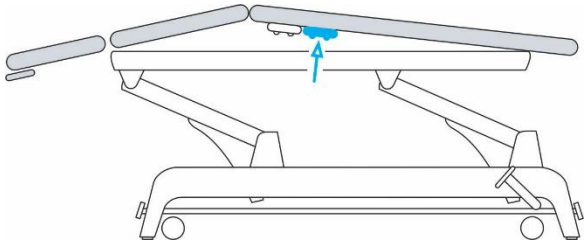

Drücken Sie zum elektrischen Verstellen der Lumbalflexion auf die Knöpfe (6). Eine integrierte LED zeigt die Bewegung an:

- nach außen gewölbter Knopf: mehr Beugung, LED leuchtet grün.
- nach innen gewölbter Knopf: weniger Beugung, LED leuchtet rot.

4.7 Polster, 4-teilige Liege

Stellen Sie sicher, dass der Patient die Hände stets auf der Liegefläche oder den Armstützen hat.
Achten Sie darauf, dass Sie beim Bedienen des elektrischen Rücken- oder Mittelteils nicht in dem sich nach unten bewegenden Gestell eingeklemmt werden.

4.7.1 Kopfteil, manuell

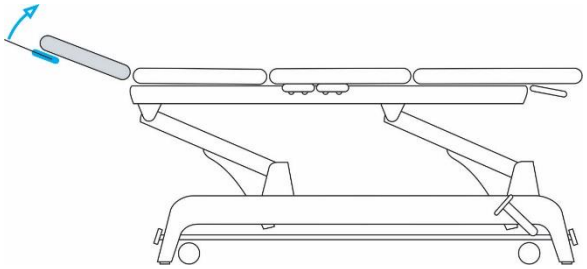

Ziehen Sie den Hebel zum Verstellen des Kopfteils (2) nach oben.

4.7.2 Unterschenkelteil, manuell

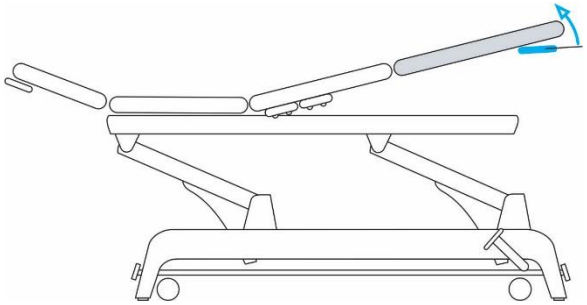

Ziehen Sie den Hebel zum Verstellen des Unterschenkelteils nach oben.

4.7.3 Rückenteil, elektrisch

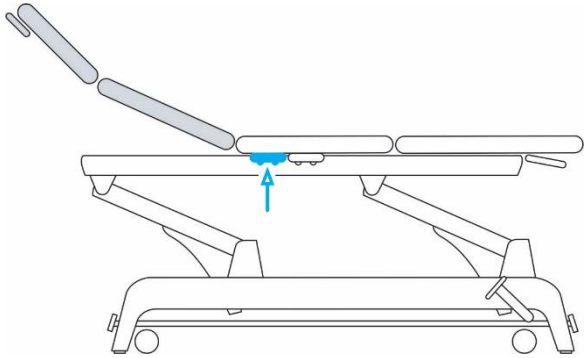

Drücken Sie zum elektrischen Verstellen des Rückenteils auf die Knöpfe (5). Eine integrierte LED zeigt die Bewegung an:

- nach außen gewölbter Knopf: Rückenteil nach oben, LED leuchtet grün.
- nach innen gewölbter Knopf: Rückenteil nach unten, LED leuchtet rot.

4.7.4 Sitzteil, elektrisch

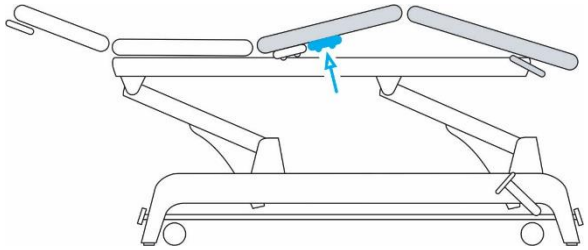

Drücken Sie zum elektrischen Verstellen des Sitzteils auf die Knöpfe (6). Eine integrierte LED zeigt die Bewegung an:

- Nach außen gewölbter Knopf: Sitzteil nach oben, LED leuchtet grün.
- Nach innen gewölbter Knopf: Sitzteil nach unten, LED leuchtet rot.

4.8 Armstützen

Die gymna.PRO-Armstützen (3) mit dem Ein-Klick-System dienen ausschließlich zur Unterstützung der Arme des Patienten in Bauchlage.

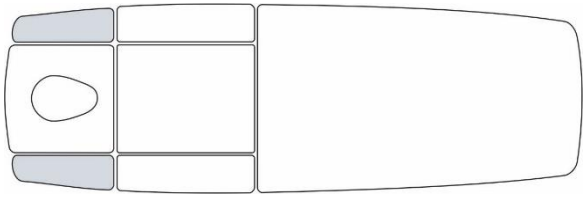

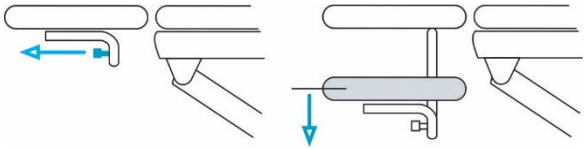

Nach unten verstellen
Halten Sie eine der Stützen fest und entriegeln Sie mit der anderen Hand den Federstift unter dem Kopfteil. Beide Armstützen senken sich jetzt gleichzeitig nach unten.

Nach oben verstellen
Halten Sie eine der Stützen fest und entriegeln Sie mit der anderen Hand den Federstift unter dem Kopfteil. Die beiden Stützen können jetzt gleichzeitig nach oben verstellt werden.

4.9 Seitenpolster

Die Seitenpolster (4) dienen dem Verschmälern des Mittelteils. Die Polster sind zum Tragen des Gewichts eines Patienten nicht geeignet.

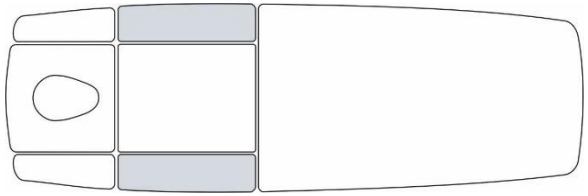

Klappen Sie die Seitenpolster nach unten, bevor der Patient auf der Behandlungsliege Platz nimmt und bevor er wieder aufsteht.

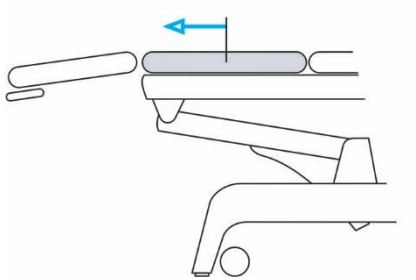

Herunterklappen
Halten Sie die Seitenpolster mit beiden Händen fest, schieben Sie sie in Richtung des Kopfteils und anschließend nach unten.

Hochklappen
Halten Sie die Polster mit beiden Händen fest, schieben Sie sie hoch und gleichzeitig nach hinten. Drücken Sie auf die Seitenpolster, um zu überprüfen, ob diese wieder stabil befestigt sind.

4.10 Motorschutz

Mit der Kombination aus Rückenteil, Kopfteil und Armstützen können komplexe Einstellungen vorgenommen werden.

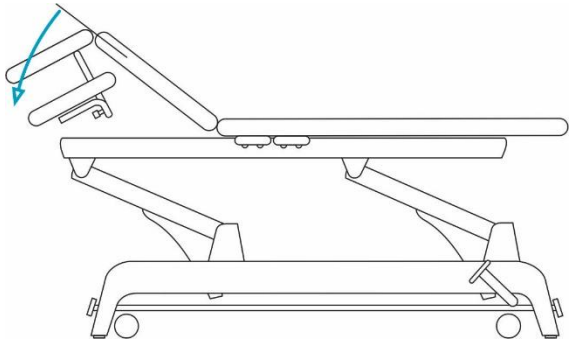

Wenn die Polster mit Motoren verstellt werden, kann die Liege in Extremfällen beschädigt werden. Um dies zu vermeiden, befindet sich unter dem Kopfteil der gymna.PRO ein zusätzlicher Motorschutz. Falls erforderlich, blockiert dieses System den Motor der Polsterverstellung.

4.10.1 Funktion

Schutz aktiv: Die LED im Schalter unter dem Polster blinkt rot/grün und der Motor verstellt nichts.

Schutz aufheben: Verstellen Sie das Kopfteil so weit, dass es sich nahezu in der gleichen Position wie das Rückenteil befindet. Der Motor funktioniert wieder.

Anmerkung: Der Motorschutz wird nur für die Motoren der Polsterverstellung angewendet.

5. ELEKTRONISCHE OPTIONEN

5.1 Polsterheizung

Dieses System erhöht den Komfort für Ihre Patienten, hilft ihnen, zu entspannen und sich auf die Therapie einzulassen. Es ist besonders nützlich bei passiven Behandlungen und schafft gleichzeitig eine komfortable Arbeitsumgebung für Sie selbst.
Die angenehme Wärme kommt aus zwei flexiblen Matten in den Polstern, die sich auf der Höhe des unteren Rückens und der Sitzfläche befinden.

5.1.1 Bedienung

Die Polsterheizung wird über eine drahtlose Bluetooth-Fernbedienung (16) mit magnetischer Befestigung bedient.
Mit der Fernbedienung kann nur jeweils eine Liege angesteuert werden.
Die maximale Reichweite beträgt etwa 5 Meter.

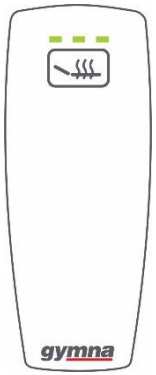

5.1.2 Heizung einstellen

Durch Drücken der Taste wird nacheinander eine niedrige, mittlere oder hohe Temperatur eingestellt.

- 1 Leuchte an: niedrige Position, ca. 34 °C
- 2 Leuchten an: mittlere Position, ca. 36 °C
- 3 Leuchten an: hohe Position, ca. 38 °C
- Alle Leuchten aus: Heizung aus

5.1.3 Zeitschalter

Die Gymna-Polsterheizung ist mit einem Zeitschalter ausgestattet. Dieser schaltet das System 30 Minuten nach der letzten Verwendung automatisch aus. Hierdurch verbraucht die Heizung nicht unnötig Strom.

5.1.4 Bluetooth-Verbindung

Die Fernbedienung ist werkseitig über Bluetooth mit der Behandlungsliege verbunden. Jedoch kann es erforderlich sein, diese erneut zu programmieren (z. B. nach einem Austausch). Gehen Sie wie folgt vor:

- Stellen Sie sicher, dass zwei (volle) AAA-Batterien in die Fernbedienung eingelegt sind.
- Bedienen Sie i-Control oder den Fußschalter und bringen Sie die Liege in die höchste Position.
- Halten Sie den Schalter mindestens 10 Sekunden lang in der höchsten Position.
- Lassen Sie den Schalter los und drücken Sie anschließend die Heizungstaste auf der Fernbedienung.
- Halten Sie die Taste gedrückt, bis die drei Leuchten kurz aufleuchten und wieder ausgehen.
- Lassen Sie die Taste wieder los: Die Fernbedienung ist nun (erneut) mit der Behandlungsliege verbunden und einsatzbereit.

5.1.5 Sicherheit

- Starten Sie die Polsterheizung immer in der niedrigsten Einstellung.
- Wechseln Sie nach Rücksprache mit Ihrem Patienten gegebenenfalls in die mittlere oder hohe Einstellung.
- Verwenden Sie die Heizung nicht, wenn die Polster schwer beschädigt sind (Risse, Löcher u. Ä.). Lassen Sie in diesem Fall die Polster austauschen.
- In manchen Fällen kann die Funktionstüchtigkeit eines EMG-Feedback-Geräts durch das Heizungssystem der Liege gestört werden. Die beste Lösung ist in solchen Fällen, den Stecker der Liege vorübergehend aus der Steckdose zu ziehen.

5.2 LED-Paket

Diese optionale Funktion schafft eine angenehme und stimmungsvolle Beleuchtung unter dem Chassis Ihrer gymna.PRO-Behandlungsliege und bietet gleichzeitig funktionale Unterstützung.

5.2.1 Bedienung

Das LED-Paket wird über eine IR-Fernbedienung (18) bedient. Diese verfügt über eine ON- und OFF-Taste, zwei Tasten für das Einstellen der Helligkeit und eine Taste für die Farbeinstellung. Die Bedienung muss auf das Chassis gerichtet werden.

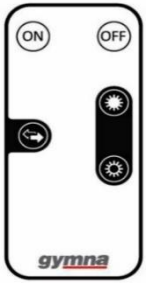

5.2.2 Stimmungsbeleuchtung

Die Farbe der Stimmungsbeleuchtung kann aus 14 Farben ausgewählt und die Helligkeit kann angepasst werden. Ein Zeitschalter ist nicht vorhanden; die Beleuchtung ist permanent an oder aus.

5.2.3 Funktionsbeleuchtung

Höhenverstellung: Während der Höhenverstellung verändert sich die Farbe der Stimmungsbeleuchtung, um die Bewegung zu unterstreichen.

- Liege fährt nach oben: grün
- Liege fährt nach unten: rot

Die Farbe dieser Funktionsbeleuchtung kann nicht geändert werden. Sie kann jedoch ausgeschaltet werden, indem die OFF-Taste 5 Sekunden lang gedrückt wird. Die Funktionsbeleuchtung wird wieder aktiviert, indem die ON-Taste 5 Sekunden lang gedrückt wird.

Sicherheitsposition: Die Stimmungsbeleuchtung wechselt zu Grün, wenn der Schlüsselschalter auf der Position 0 steht und die Motoren deaktiviert sind.

Safe Motion Detection: Wenn diese Funktion die Höhenverstellung unterbricht (siehe 5.4), dann blinkt die Beleuchtung rot.

5.3 Positionsspeicher

Der Positionsspeicher erleichtert die Nutzung der Behandlungsliege, indem bis zu drei verschiedene Arbeitshöhen gespeichert werden können.
Durch einen Druck auf den Knopf der Fernbedienung fährt die Liege automatisch in die gewünschte Einstellung. Der Positionsspeicher funktioniert nur bei der Höhenverstellung.

5.3.1 Bedienung

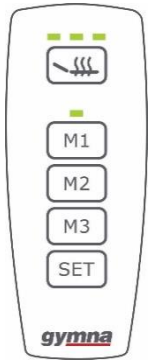

Der Positionsspeicher wird über eine drahtlose Bluetooth-Fernbedienung (17) mit magnetischer Befestigung bedient. Mit der Fernbedienung kann nur jeweils eine Liege angesteuert werden.
Die maximale Reichweite beträgt etwa 5 Meter.
Es gibt drei Positionsspeicher - M1, M2 und M3 - sowie eine Taste SET für die Programmierung der Positionen.
Mit der Fernbedienung können auch die Thermopolster bedient werden. Siehe hierzu Kapitel 5.1.

5.3.2 Kalibrierung

Vor dem Programmieren des Positionsspeichers muss die Höhenverstellung für ordnungsgemäße Funktion und Genauigkeit kalibriert werden.

- Senken Sie die Liege komplett ab und halten Sie den Fußschalter oder i-Control 10 Sekunden lang gedrückt.

Wenn die Wiederholungsgenauigkeit der Positionsspeicher abnimmt, muss erneut kalibriert werden.

5.3.3 Speicherprogrammierung

1. Stellen Sie die Höhe auf die gewünschte Arbeitshöhe.
2. Drücken Sie einmal auf den Knopf SET; die Speicher-LED blinkt.
3. Drücken Sie so lange M1, bis die Speicher-LED erlischt. Die Höhe ist jetzt unter M1 gespeichert.

Wiederholen Sie den Vorgang eventuell für M2 und M3.

5.3.4 Sicherheit

Das automatische Verstellen der Höhe ohne Beaufsichtigung durch den Benutzer kann zu riskanten Situationen führen. Achten Sie auf Folgendes:

- Beaufsichtigen Sie immer persönlich die Verstellung mit Positionsspeicher.
- Schreiten Sie eventuell ein, indem Sie den Fußschalter oder i-Control bedienen bzw. indem Sie einen der Knöpfe der Fernbedienung drücken. Dadurch wird die automatische Bewegung sofort gestoppt.

Eine gymna.PRO mit Positionsspeicher ist für zusätzliche Sicherheit auch immer mit Safe Motion Detection ausgestattet (siehe 5.4).

5.3.5 Bluetooth-Verbindung

Die Fernbedienung ist werkseitig über Bluetooth mit der Behandlungsliege verbunden. Jedoch kann es erforderlich sein, diese erneut zu programmieren (z. B. nach einem Austausch). Siehe hierfür 5.1.4.

5.4 Gymna Safe Motion Detection

Gymna SMD (Safe Motion Detection) ist ein Sicherheitssystem für die Höhenverstellung. Das System verhindert, dass Personen in der Mechanik der Höhenverstellung unter der Behandlungsliege eingeklemmt werden.

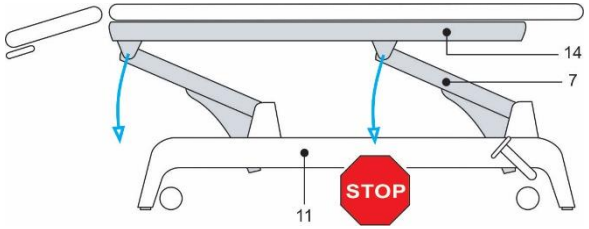

5.4.1 Funktion

Das System stoppt die Abwärtsbewegung der Behandlungsliege sofort, sobald eine Person in gleich welcher Art mit den beweglichen Hubarmen (7) und dem Rahmen der Polster (14) oder dem Chassis (11) in Berührung kommt.

Das Gymna-SMD-System ist nur aktiv, wenn die Behandlungsliege nach unten verstellt wird, also nicht bei Aufwärtsbewegungen. Es gibt keinen Ein-/Aus-Schalter: Das System ist komplett automatisch.

Wenn SMD die Abwärtsbewegung stoppt, ertönt ein Piepton. Gleichzeitig bewegt sich die Behandlungsliege etwas nach oben, um mögliche Risikosituationen zu entschärfen.
Danach ist die Höhenverstellung wieder normal einsetzbar.

5.4.2 Disclaimer

Gymna Safe Motion Detection ist ein ergänzendes Sicherheitssystem, das den Benutzer der Behandlungsliege in keinem Fall von seiner professionellen Verantwortung für die Sicherheit seiner eigenen Person, des Patienten, anderer Personen oder der Umgebung entbindet.

5.5 Akkubetrieb

Durch den optionalen internen Akku kann die gymna.PRO bedient werden, ohne dass sie an das Stromnetz angeschlossen ist.

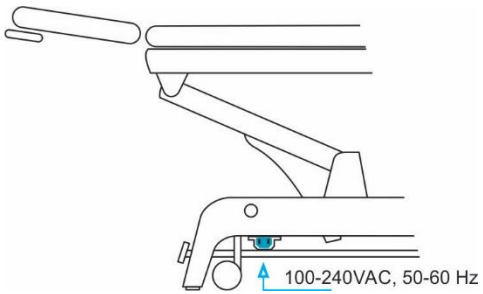

5.5.1 Aufladen

Der Akku lädt automatisch auf, sobald das Netzkabel ans Stromnetz angeschlossen ist. Eine komplette Aufladung dauert circa eine Nacht.

5.5.2 Nutzung

Mit geladenem Akku kann die Liege mit einem 80 kg schweren Patienten ca. 15 Mal komplett nach oben und nach unten verstellt werden.
Um Akkuleistung einzusparen, funktioniert die optionale Polsterheizung nicht.
Ein Piepton gibt an, wenn der Akku wieder aufgeladen werden muss.
Mit angeschlossenem Netzkabel funktioniert die Behandlungsliege wie gewohnt.

Hinweis: Die Motoren verstellen im Akkubetrieb wesentlich langsamer als im Netzbetrieb.

6. REINIGEN

Ziehen Sie vor dem Reinigen immer den Netzstecker aus der Steckdose.

6.1 Polster

Die Polster der gymna.PRO haben einen Bezug aus beständigem, phthalatfreiem und biokompatiblem Kunstleder aus Vinyl (Kunstleder Classique) oder Polyurethan (Kunstleder Premium).
Für das Reinigen und Desinfizieren sind besondere Vorsichtsmaßnahmen zu treffen.

- Verwenden Sie für die Reinigung lauwarmes Wasser und ein Mikrofasertuch.
- Verwenden Sie für hartnäckige Verschmutzungen zusätzlich eine pH-neutrale Seifenlösung.
- Entfernen Sie die Seifenreste mit einem feuchten Tuch.
- Verwenden Sie AUF KEINEN FALL Reinigungsmittel, Lösungsmittel (Alkohol), aggressive Seifen und Bleich- oder Scheuermittel: Diese Produkte können das Kunstleder angreifen und dessen Lebensdauer verkürzen!
- Blutflecken müssen sofort mit kaltem Wasser entfernt werden.
- Massageöl muss sofort mit einer pH-neutralen Seifenlösung entfernt werden.
- Verwenden Sie keine Pflegemittel für Leder, in denen Öl oder Fett enthalten ist.

6.2 Ergomax-Gesichtspolster

Das abnehmbare Ergomax-Gesichtspolster besteht aus weichem Polyurethan-Vollschaum und hat eine geschlossene Außenseite. Ergomax ist dadurch wasserdicht und kann einfach unter fließendem Wasser gereinigt werden. Für das Reinigen gelten ansonsten die gleichen Vorschriften wie für die Polster.

6.3 Metallrahmen

Die Metallteile des Rahmens haben eine verschleißfeste Pulverbeschichtung.

- Reinigen Sie die Oberfläche regelmäßig mit einem sauberen, weichen und trockenen Mikrofasertuch.
- Bei hartnäckigen Verschmutzungen kann unter Umständen ein feuchtes Tuch verwendet werden.
- Verwenden Sie hierfür klares Wasser oder einen Glasreiniger.
- Entfernen Sie sofort eventuell verschüttete Flüssigkeiten.

6.4 Desinfizieren

Vorsicht: Reinigen Sie die Polster vor dem Desinfizieren.

Vor dem Desinfizieren müssen Öl- und Fettrückstände mit einer pH-neutralen Seife entfernt werden. Erst danach dürfen die Polster desinfiziert werden.

Die Polster und Ergomax können mit einer Vielzahl von Desinfektionsmitteln desinfiziert werden.
Diese sind im ANHANG zu dieser Bedienungsanleitung aufgeführt.

Die Polster eignen sich nicht für eine Desinfektion oder Sterilisation durch Wärme.

7. KUNDENDIENST, STÖRUNGEN

7.1 Kundendienst

Nur von GymnaUniphy N.V. autorisiertes technisches Fachpersonal darf das Gerät öffnen und/oder demontieren, um Reparaturen durchzuführen. Im Gerät befinden sich keine Bauteile, die vom Bediener ausgetauscht werden dürfen.
Der Kundendienst und die Garantie obliegen Ihrem Gymna-Vertriebspartner. Es gelten die Lieferbedingungen Ihres Gymna-Vertriebspartners.
Wenn Sie über qualifiziertes technisches Fachpersonal verfügen, das von GymnaUniphy N.V. zur Durchführung von Reparaturen autorisiert ist, kann Ihr Vertriebspartner Ihnen auf Anfrage und gegen eine entsprechende Vergütung Schaltbilder, Stücklisten, Zeichnungen, Ersatzteile und andere Informationen zusenden.

7.2 Störungen

Die folgenden Handlungen dürfen im Störfall vom Benutzer selbst durchgeführt werden.

Vorsicht: Ziehen Sie vor dem Beheben von Störungen immer zuerst den Netzstecker aus der Steckdose.

7.2.1 Motoren funktionieren nicht

- Überprüfen Sie die Position des Schlüsselschalters.
- Überprüfen Sie das Netzkabel auf Beschädigungen.
- Überprüfen Sie, ob i-Control frei vor- und zurückbewegt werden kann.
- Überprüfen Sie alle Steckerverbindungen und Anschlüsse unter den Polstern und dem Chassis.
- Überprüfen Sie, ob der Motorschutz (siehe 4.10) für die Polsterverstellung aktiviert ist. In diesem Fall blinkt die LED im Schalter. Heben Sie den Schutz durch Verstellen des Kopfteils auf.

7.2.2 Polster können nicht verstellt werden

Wenn die Behandlungsliege längere Zeit nicht verwendet wurde, können die unterstützenden Gasdruckfedern „kleben".

- Ziehen Sie den betreffenden Hebel mit einer Hand ganz nach oben, warten Sie einige Sekunden und ziehen Sie anschließend mit der anderen Hand die Liegefläche nach oben.

7.2.3 Polsterheizung funktioniert nicht

- Überprüfen Sie die Funktionstüchtigkeit der Fernbedienung:

Verzögerte oder keine Reaktion: Sie befinden sich außerhalb der Reichweite des Empfängers in der gymna.PRO-Liege; treten Sie näher heran.

3 Leuchten abwechselnd an: Batterien austauschen.

3 Leuchten leuchten kurz auf: Die Fernbedienung muss (erneut) für die gymna.PRO-Liege programmiert werden, siehe 5.1.4.

3. Leuchte leuchtet auf: Im System liegt ein Fehler vor. Ziehen Sie den Netzstecker aus der Steckdose, überprüfen Sie alle Stecker und Verbindungen.

7.2.4 LED-Paket funktioniert nicht

- Richten Sie die IR-Fernbedienung auf den Sensor, der an der rechten Seite des Chassis befestigt ist.
- Eventuell Batterie austauschen.

7.2.5 SMD funktioniert nicht (richtig)

Bei Störungen:

- Ziehen Sie den Netzstecker aus der Steckdose und warten Sie mindestens 30 Sekunden.
- Stecken Sie ihn wieder ein und stellen Sie die Liege auf die niedrigste Position. Stellen Sie die Liege anschließend auf die höchste Position, ohne die Liege zu berühren.

Das System wird dadurch zurückgesetzt und sollte wieder ordnungsgemäß funktionieren.

7.2.6 Anhaltende Probleme

Bei anhaltenden Problemen müssen Sie sich stets an Ihren Vertriebspartner wenden.
Geben Sie hierzu die auf dem Typenschild aufgeführte Serien- und Versionsnummer der Behandlungsliege an.

Das Typenschild befindet sich auf der Innenseite des Rahmens, unter dem Fußende.

8. GARANTIE

8.1 Allgemein

GymnaUniphy N.V. und der GymnaUniphy-Vertriebspartner vor Ort sind für die ordnungsgemäße Funktionsweise nur haftbar, wenn:

- alle Reparaturen, Änderungen, Erweiterungen oder Anpassungen von hierzu autorisierten Personen durchgeführt wurden;
- die elektrische Anlage des betreffenden Raums den geltenden gesetzlichen Vorschriften entspricht;
- das Gerät nur von befugten Personen und gemäß den Anweisungen in dieser Bedienungsanleitung bedient wird;
- das Gerät für den Zweck verwendet wird, für den es entwickelt wurde;
- die Wartung des Geräts regelmäßig und vorschriftsgemäß durchgeführt wird;
- die technische Lebensdauer des Geräts und des Zubehörs nicht überschritten ist;
- die gesetzlichen Vorschriften hinsichtlich der Verwendung des Geräts eingehalten wurden.

8.2 Garantiezeitraum

Der Garantiezeitraum für das Gerät beträgt drei Jahre ab dem Kaufdatum. Das Datum auf der Kaufrechnung gilt als Beweis. Diese Garantie deckt sämtliche Material- und Verarbeitungsfehler. Verbrauchsmaterialien fallen nicht unter den Garantiezeitraum. Der Garantiezeitraum für die Kunstlederbezüge „Classique" beträgt ein Jahr und für das Kunstleder „Premium" 3 Jahre.

8.3 Ausnahmen

Die Garantie gilt nicht für die Reparatur von Defekten, die verursacht wurden durch:

- eine unsachgemäße Verwendung des Geräts,
- ein unzureichendes Verständnis oder Befolgen der Vorschriften in dieser Bedienungsanleitung,
- Fahrlässigkeit oder missbräuchliche Verwendung,
- Wartungsarbeiten oder Reparaturen, die von Personen oder Stellen durchgeführt wurden, die von GymnaUniphy N.V. nicht hierzu autorisiert wurden.

9. TECHNISCHE LEBENSDAUER

Die voraussichtliche Lebensdauer des Geräts beträgt 10 Jahre ab dem Herstellungsdatum. Dieses können Sie dem Typenschild entnehmen. GymnaUniphy N.V. wird, soweit möglich, im Laufe dieser 10 Jahre nach Herstellungsdatum einen Kundendienst, Ersatzteile und Zubehör bereitstellen.

9.1 Entsorgung

Entsorgen Sie dieses Gerät nicht über den Hausmüll. Führen Sie es über das öffentliche Sammelsystem der Wiederverwertung zu oder senden Sie es an Ihren Lieferanten.
Falls Sie die gymna.PRO selbst recyceln möchten oder die Verantwortung hierfür tragen, finden Sie im Folgenden Informationen über die verwendeten Materialien.
Informieren Sie Ihren Vertriebspartner über die Entsorgung!

- Die Rahmen werden aus Stahl mit einer Beschichtung aus Pulverlack, Zink oder Chrom gefertigt.
- Die Polster bestehen aus Spanplatten, PE-Schaum und einem Vinyl- oder Polyurethan-Bezug. Der Schaum und der Bezug sind als „kleiner chemischer Abfall" einzustufen.
- Das Ergomax-Gesichtspolster wird aus PUR-Schaum hergestellt: „kleiner chemischer Abfall".
- Motoren und Gasdruckfedern gelten als „weiße und braune Ware".
- Das Verpackungsmaterial und die Anleitung sind recycelbar.
- Die Batterien der Fernbedienung müssen recycelt werden; bringen Sie diese zu einer Sammelstelle für Altbatterien.

WICHTIG
In allen Fällen gilt: Informieren Sie sich über die geltenden örtlichen Vorschriften in Ihrem Land.

10. TECHNISCHE INFORMATIONEN

10.1 Abmessungen und Gewicht

Abmessungen:	206 x 67 cm
Gewicht:	± 95-110 kg
Höhenverstellung:	47–97 cm
Max. Hubkapazität:	200 kg

10.2 Elektrische Daten

Netzspannung:	100-240 V~, 50-60 Hz
Maximaler Verbrauch:	3,0 A
Isolationsklasse:	II
Klassifikation:	I
Anwendungsteile (alle Polster):	Typ BF

10.3 Nutzungsbedingungen

Nutzungsdauer Motor:	max. 2 Min./18 Min.
Max. Nutzungstemp.:	10 bis 35 °C
Max. Feuchtigkeit:	30-75 % RH
Luftdruck:	700-1065 hPa
Feuchtigkeitsbeständigkeit:	IP21 (tropfwassergeschützt)

10.4 Elektronische Optionen

Polsterheizung	
Temperatur:	± 34 °C, 36 °C und 38 °C
Zeitschalter:	30 Minuten
Maximaler Verbrauch:	180 W
Bedienung:	Bluetooth drahtlos
Batterien:	2x AAA (1,5 V Alkaline)
LED-Paket	
Anzahl Farben:	14
Maximalverbrauch:	10 W
Safe Motion Detection	
Maximalverbrauch:	1 W
Akku	
Typ/Leistung:	Li-Ion 25,9 VDC 2,25 Ah

10.5 Bluetooth-Fernbedienung

Frequenzband:	2402–2480 MHz
Kanalbandbreite:	2 MHz
Modulationsverfahren:	GFSK
Tatsächlich abgestrahlte Leistung:	2,5 mW
Bandbreite des Empfängers:	2402–2480 MHz

10.6 Konformität

- Die Behandlungsliege entspricht den Normen IEC/EN 60601-1, IEC/EN 60601-1-2.
- Die Behandlungsliege entspricht den grundlegenden Anforderungen der Medizinprodukte-Richtlinie der Europäischen Kommission (93/42/EWG).
- Das Gerät enthält keine Stoffe menschlichen oder tierischen Gewebes, keine medizinischen Stoffe und kein Blut oder Blutderivate menschlichen oder tierischen Ursprungs.
- Die Behandlungsliege und GymnaUniphy N.V. entsprechen der Europäischen Richtlinie 2002/96/EG über Elektro- und Elektronik-Altgeräte (EEAG) des Rates der Europäischen Union und des Europäischen Parlaments.
- Die Behandlungsliege und GymnaUniphy N.V. entsprechen der Europäischen Richtlinie 2011/65/EG zur Beschränkung der Verwendung bestimmter gefährlicher Stoffe in Elektro- und Elektronikgeräten des Rates der Europäischen Union und des Europäischen Parlaments.
- Die Behandlungsliege entspricht den Anforderungen an die Sicherheit und Effizienz der kanadischen Medizinprodukte-Verordnung SOR/98-282.

10.7 Symbole

CE Das Produkt entspricht den grundlegenden Anforderungen der einschlägigen Richtlinien der Europäischen Gemeinschaft.

Maximale Hubkapazität

Isolationsklasse II

BE Herstellungsdatum (in der Reihenfolge Jahr-Monat)

Hersteller

Wechselstrom

Elektrische Schutzeinrichtung Typ BF

Produkt nicht als Hausmüll entsorgen

Wichtiger Sicherheitshinweis

Achtung: Lesen Sie die mitgelieferten Anweisungen

11. OPTIONALES ZUBEHÖR

11.1 Papierrollenhalter

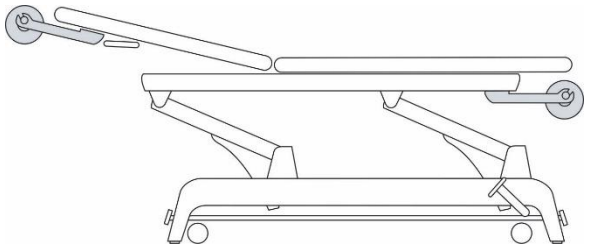

Ein spezieller Papierrollenhalter ist erhältlich, der am Fußende jeder gymna.PRO-Behandlungsliege montiert werden kann. Beim Modell mit einteiligem Rückenteil (D1) kann der Halter auch am Rückenteil befestigt werden.